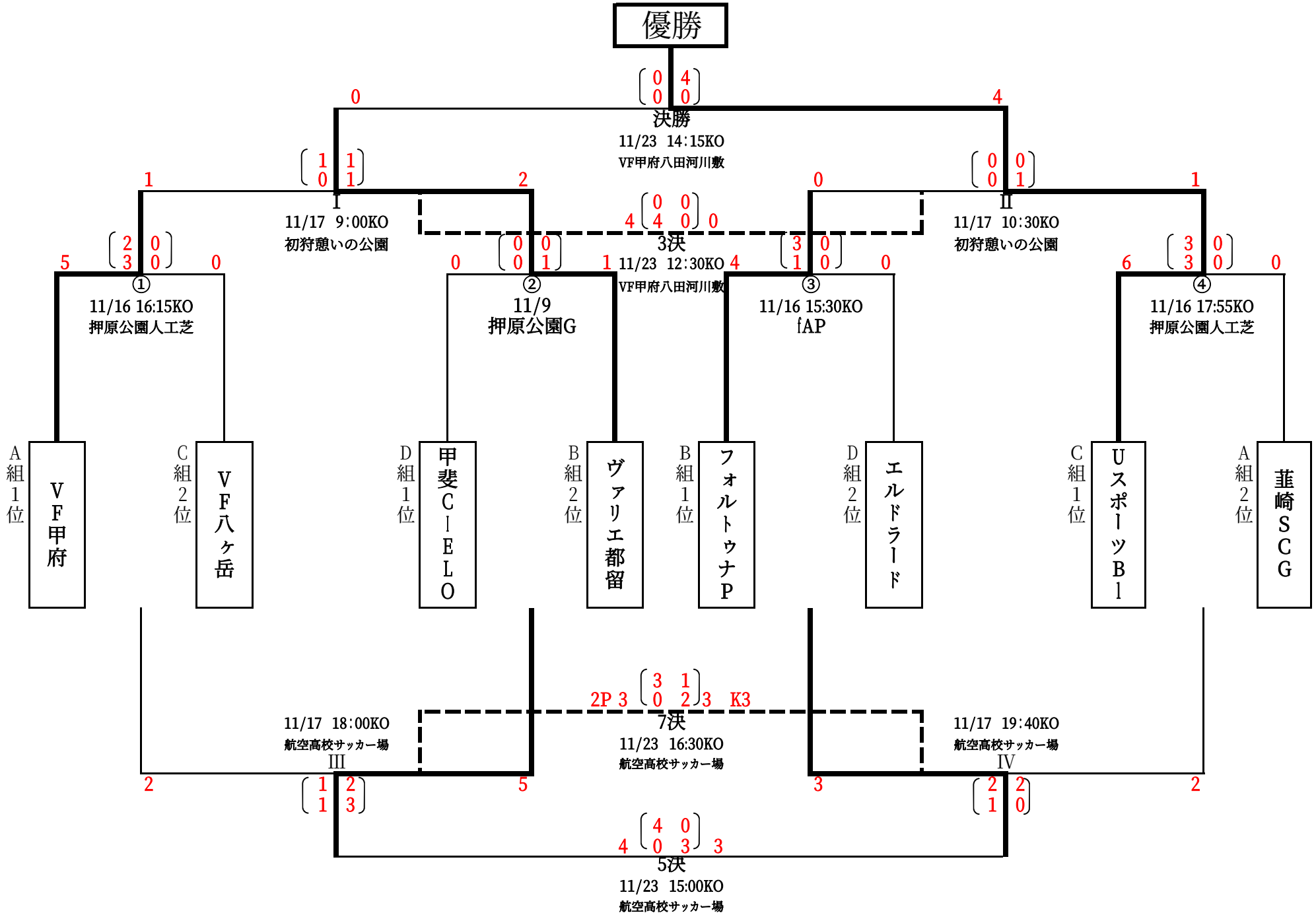第12回山梨県クラブユースU14選手権大会（新人戦）決勝トーナメント表